


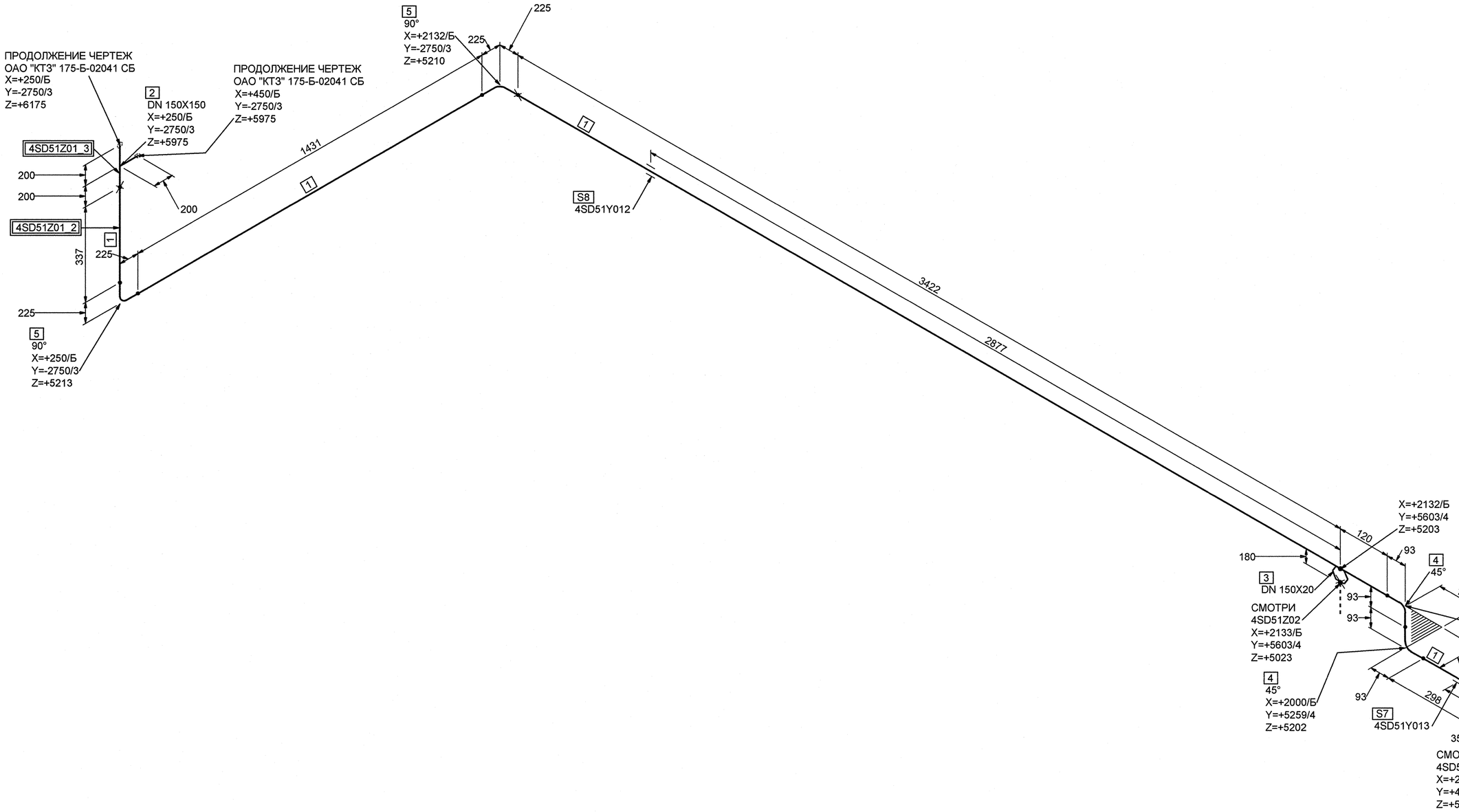


# СПЕЦИФИКАЦИЯ ДЕТАЛЕЙ И ОПОР

| ПОЗ. | НАИМЕНОВАНИЕ | КОЛ. | МАТЕРИАЛ | МАССА ЕД-ЦЫ, кг |
|---|---|---|---|---|
| 1 | ОСТ 34-42-658-84 ТРУБА 159х5 | 5.609 М | 20ТУ 14-3-190-2004 | 18.99 |
| 2 | 05 ОСТ 34-42-675-84 ТРОЙНИК РАВНОПРОХОДНЫЙ 159х7х7-2,5 | 1 | СБОРНЫЙ | 13.40 |
| 3 | 010 ОСТ 34-42-670-84 ОТВЕТВЛЕНИЕ 25х2-159 | 1 | | |
| 4 | ОСТ 34 10.699-97 ОТВОД 45° 159х6.0 | 2 | 20ТУ 14-3-190-2004 | 4.20 |
| 5 | ОСТ 34 10.699-97 ОТВОД 90° 159х6.0 | 2 | 20ТУ 14-3-190-2004 | 8.40 |
| 6 | ПТ 11075-150-01 3СIIIв ТУ 26-07-1488-89 ЗАДВИЖКА ЗАПОРНАЯ С ЭЛЕКТРОПРИВОДОМ С ПАТРУБКАМИ ПОД ПРИВАРКУ DN 150 Рр 2,5 МПа Тр 250°С УГЛЕРОДИСТАЯ СТАЛЬ | 1 | СБОРНЫЙ | 174.00 |
| 7 | 4SD51Y013 ОПОРА НЕПОДВИЖНАЯ | 1 | | - |
| 8 | 4SD51Y012 ПОДВЕСКА | 1 | | - |

БЛОКИ:

4SD51Z01_1;4SD51Z01_2;4SD51Z01_3

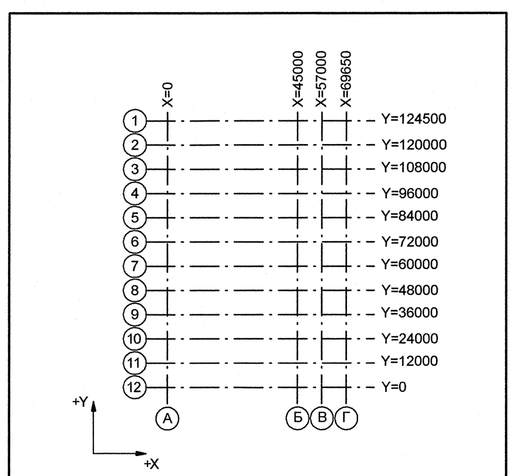


Номер трубопровода - I
Подведомственность - ПБ 03-585-03
Категория трубопровода по ПБ 03-585-03 - V В
Класс безопасности по НП-001-97 - 3
Категория сейсмостойкости по НП-031-01- II
Рабочие параметры: Рр= 0.098 МПа, tр=40°С
Параметры гидроиспытания: Рг=0.20 МПа, t 5÷40 °С
Среда- Паровоздушная смесь

| 4TG11Z01_01 | | 3 | DN 100 | Z= 2700 X= 175 Y= 2775 | 4TG11W01/N1 | | | | S8 4TG11Y01/ПТ-997 | | | | 4TG11J01/ПТ-235 |
|---|---|---|---|---|---|---|---|---|---|---|---|---|---|
| Код блока | Трубопроводы проектируемые | Позиция детали | Условный проход | Координаты элементов в здании | Код оборудования/ Номер патрубка | Шов заводской | Шов монтажный | Резьбовое соединение | Позиция опоры Код опоры / код проходки | Направление среды | Переход | Штуцер | Код герметичной проходки/ код проходки |

ДОПОЛНИТЕЛЬНЫЕ ПОДПИСИ

Инв. N подл. | Подп. и дата | Взам. инв. N

R4.00280.1.0.12

АРХИВНЫЙ ЭКЗЕМПЛЯР

Инв. N подл. R4.00280.1.0.12
Лист 12

| Изм. | Кол.уч. | Лист | № док. | Подпись | Дата |
|---|---|---|---|---|---|
| Инж.Зк. | | Терентьева | | | 22.10 |
| Пров.инж.Зк. | | Огнева | | | 22.10 |
| Пров.вед.инж. | | Пантюшина | | | 22.10 |
| И.о.нач.гр. | | Филатов | | | 22.10 |
| Н.контр. | | Краснояров | | | 22.10 |

R4.SD51.3011.012.02.00.006

Ростовская АЭС. Блок 4

Главный корпус. Машинное отделение (ДО, ЭЗТУ) Трубопроводы отсоса паровоздушной смеси из конденсатора ТПН

| Стадия | Лист | Листов |
|---|---|---|
| Р | 1 | 1 |

Изометрический чертеж
4SD51Z01

ОАО "НИАЭП" 2012

Формат А1